TAC Beam

TACBeamは、MIL-PRF-83526/20 & /21に適合した拡大ビーム型の光コネクタです。メンテナンス性に優れた雌雄同形状コネクタであり、伝送モードはシングルモード、マルチモード、芯数は2芯又は4芯からお選び頂けます。また様々な種類のケーブルに適合します。

特長

- M83526/20 & /21規格適合
- 雌雄同形状コネクタ
- 様々なケーブル長のデイジーチェーン接続に対応
- コネクタはシングルモード、マルチモードの両モードに対応
- コンタクト端面の汚れが光パフォーマンスに影響しにくい拡大ビーム方式を採用
- 水深15mで使用可能
- 嵌合耐久性：3,000回
- 黒色アルマイト処理（RoHS適合）
- 船舶用アルミニウム青銅、ステンレスも使用可

アプリケーション

- C41SR 戦術野外通信
- エネルギー資源採掘
- 放送機器

試験項目	特性
挿入損失	1.5 dB Typ. @ 850/1300 nm（マルチモード）、0.7 dB Typ. 2.5 dB Typ. @ 1310/1550 nm（シングルモード）、1.0 Typ.
反射減衰量	>34 dB @ 1310/1550 nm（非嵌合時）
嵌合耐久性	3,000回の嵌合保証
使用温度	−46℃～+71℃
保管温度	−57℃～+85℃
温度サイクル	−55℃～+85℃
耐湿性	95% RH
耐浸水	15m 浸水（プラグ&レセプタクル）
耐衝撃	EIA/TIA 455-14, test condition A
高衝撃	EIA/TIA 455-2, method C, service class: Severe
耐振動	EIA/TIA 455-11, sinusoidal condition III (at 10 g) random condition VI (letter C) for 1.5 hours
重量	約130g（プラグ）、約100g（レセプタクル）

■チャンネル数

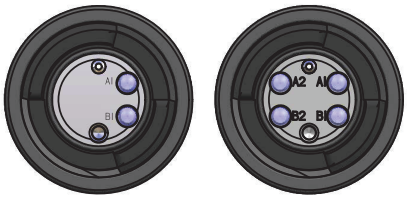

2-CH　　4-CH

単位：mm
すべての寸法は参考値です。

EB4H1000タイプ

■プラグ ー バックシェル付き

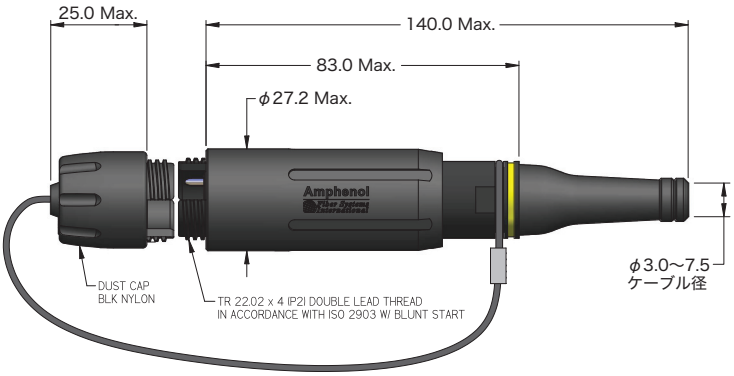

■アンフェノール品番による注文方法 ー EB4H1000

1.	2.	3.	4.
材質	チャネル数	波長	ケーブル径
EB4H1000 - X	X	X	X

1. 材質	
3	黒色アルマイト
A	アルミニウム青銅
B	360真鍮
C	303ステンレス
F	316ステンレス

2. チャネル数	
2	2-CH
4	4-CH

3. 波長	
1	850/1300 nm
2	1310 nm
3	1550 nm
4	1310/1550 nm

4. ケーブル径	
3	3～4.5 mm
5	4.5～6 mm
7	6～7.5 mm

■MIL品番による注文方法 ー M83526/20

MIL規格	チャネル数	波長	伝送モード
M83526/20-01	4	850/1300 nm	マルチモード
M83526/20-02 M83526/20-03	4	1310/1550 nm	シングルモード
M83526/20-04	2	850/1300 nm	マルチモード
M83526/20-05 M83526/20-06	2	1310/1550 nm	シングルモード

EB4H8000タイプ

■ジャムナットレセプタクル ー 900 μm バッファコード用

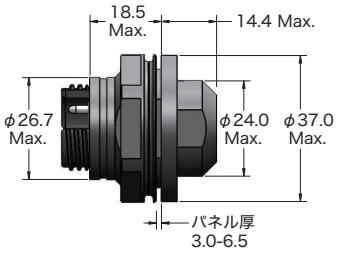

■ジャムナットレセプタクル ー 2mm ジャケットケーブル用

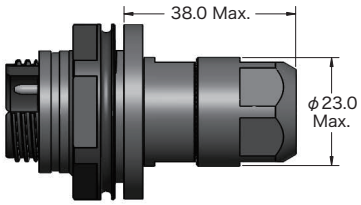

■パネル取付穴寸法

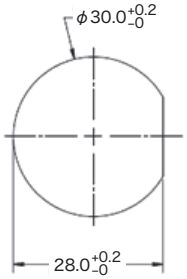

■アンフェノール品番による注文方法 ー EB4H8000

1.	2.	3.	4.
材質	チャネル数	波長	保護キャップ
EB4H8000 - X	X	X	X

1. 材質	
3	黒色アルマイト
A	アルミニウム青銅
B	360真鍮
C	303ステンレス
F	316ステンレス
Z	黒色亜鉛ニッケルめっき（アルミニウムシェル）

2. チャネル数	
2	2-CH, 900 μm バッファコード用
4	4-CH, 900 μm バッファコード用
D	2-CH, 2 mm ジャケットケーブル用
Q	4-CH, 2 mm ジャケットケーブル用

3. 波長	
1	850/1300 nm
2	1310 nm
3	1550 nm
4	1310/1550 nm

4. 保護キャップ	
1	OD色ナイロン製（雌雄同形状）
2	茶色ナイロン製（雌雄同形状）
3	黒色ナイロン製（雌雄同形状）
4	金属製（雌形状）

■MIL品番による注文方法 ー M83526/21

MIL規格	チャネル数	波長	伝送モード
M83526/21-01	4	850/1300 nm	マルチモード
M83526/21-02 M83526/21-03	4	1310/1550 nm	シングルモード
M83526/21-04	2	850/1300 nm	マルチモード
M83526/21-05 M83526/21-06	2	1310/1550 nm	シングルモード

■EB4H8000&EB4H6000用保護キャップ

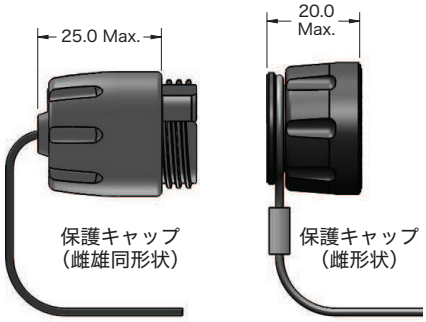

EB4H8280タイプ

■ジャムナットレセプタクル ー バックシェル付き

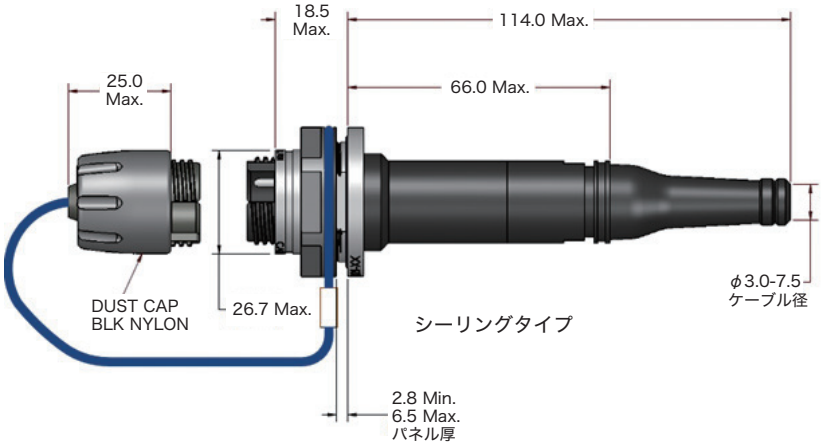

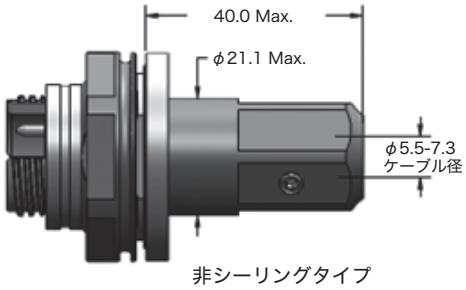

■アンフェノール品番による注文方法 ー EB4H8280

1.	2.	3.	4.	5.
材質	チャネル数	波長	ケーブル径	保護キャップ
EB4H8280 - X	X	X	X	X

1. 材質	
3	黒色アルマイト
A	アルミニウム青銅
B	360真鍮
C	303ステンレス
F	316ステンレス
Z	黒色亜鉛ニッケルめっき（アルミニウムシェル）

2. チャネル数	
2	2-CH
4	4-CH

3. 波長	
1	850/1300 nm
2	1310 nm
3	1550 nm
4	1310/1550 nm

4. ケーブル径	
A	5.5～7.3 mm
3	3～4.5 mm
5	4.5～6 mm
7	6～7.5 mm

5. 保護キャップ	
1	OD色ナイロン製（雌雄同形状）
2	茶色ナイロン製（雌雄同形状）
3	黒色ナイロン製（雌雄同形状）
4	金属製（雌形状）

EB4H6000タイプ

■ウォールマウントレセプタクル ー 900 μm バッファコード用

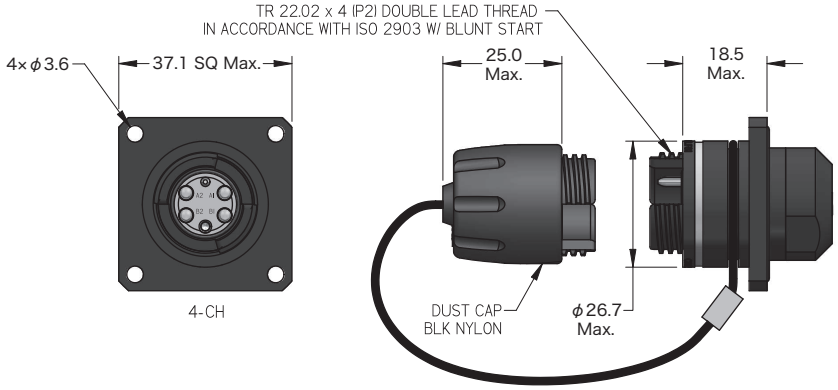

■パネル取付穴寸法

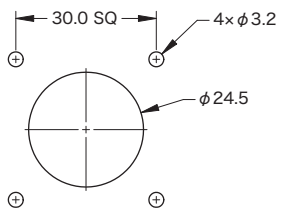

■アンフェノール品番による注文方法 ー EB4H6000

1.	2.	3.	4.
材質	チャネル数	波長	保護キャップ
EB4H6000 - X	X	X	X

1. 材質	
3	黒色アルマイト
A	アルミニウム青銅
B	360真鍮
C	303ステンレス
F	316ステンレス
Z	黒色亜鉛ニッケルめっき（アルミニウムシェル）

2. チャネル数	
2	2-CH
4	4-CH

3. 波長	
1	850/1300 nm
2	1310 nm
3	1550 nm
4	1310/1550 nm

4. 保護キャップ	
1	OD色ナイロン製（雌雄同形状）
2	茶色ナイロン製（雌雄同形状）
3	黒色ナイロン製（雌雄同形状）
4	金属製（雌形状）

単位：mm
すべての寸法は参考値です。

EB4H6200タイプ

■ウォールマウントレセプタクル ー バックシェル付き

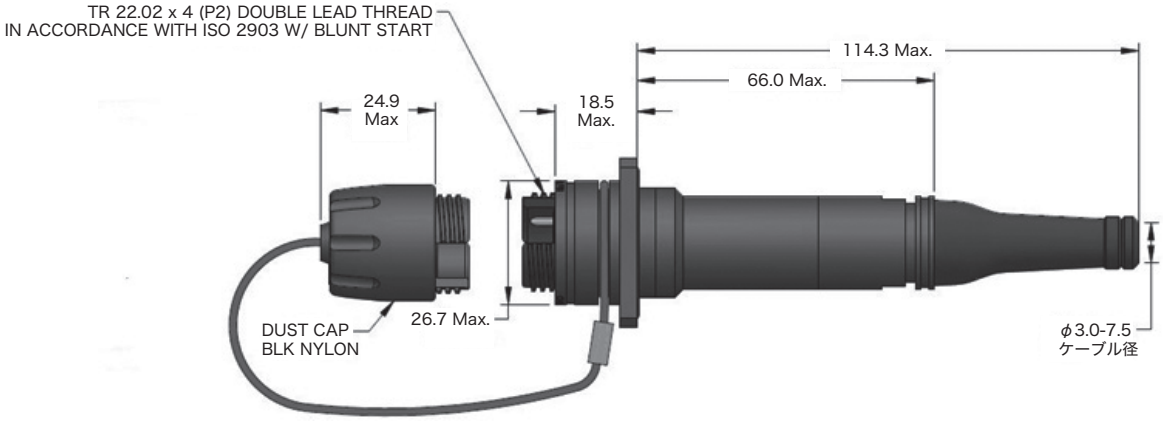

■アンフェノール品番による注文方法 ー EB4H6200

1.	2.	3.	4.
材質	チャネル数	波長	ケーブル径
EB4H6200 - X	X	X	X

1. 材質	
3	黒色アルマイト
A	アルミニウム青銅
B	360真鍮
C	303ステンレス
F	316ステンレス
Z	黒色亜鉛ニッケルめっき（アルミニウムシェル）

2. チャネル数	
2	2-CH
4	4-CH

3. 波長	
1	850/1300 nm
2	1310 nm
3	1550 nm
4	1310/1550 nm

4. ケーブル径	
3	3～4.5 mm
5	4.5～6 mm
7	6～7.5 mm

E/Oメディアコンバータ（TAC Beam/RJField）

ARESリールに巻き付けた
TAC Beam付き光ファイバケーブル