Amphenol®

EV/HEV 高電圧防水コネクタ

HVMC

アンフェノール

HVMC シリーズ - HVMC2P12（180°）

EV/HEV 高電圧防水コネクタ、300A、1000V

単位：mm
すべての寸法は参考値です。

品番：

プラグ品番

・HVMC2P12FS■35 (35mm² ケーブル対応)
・HVMC2P12FS■50 (50mm² ケーブル対応)
・HVMC2P12FS■70 (70mm² ケーブル対応)

レセプタクル品番

・HVMC2P12MV■XX

■にて、キーコード（誤嵌合防止用）の 1/2/3/4 を選択してください。
XX は接続部の品番コードを指します。
詳細は弊社までお問合わせください。

ロック機構：

レバーロック
CPAロック機構 (半嵌合防止)

コンタクト仕様：

2x Ø 12 mm RADSOK コンタクト
適合電線サイズ：35 mm²、50 mm²、70 mm²
HVIL コンタクト付き

結線：

プラグ：圧着
レセプタクル：バスバー
＊他の接続方法をご希望の場合はご相談ください。

特長：

保護等級：IP67, IP6K9K、IPXXD (嵌合時)
IPXXB (非嵌合時)
HVIL (インターロック) 機構を内蔵
360°EMI シールド
キーコード（誤嵌合防止用）：1(A)/2(B)/3(C)/4(D)

適合規格：

USCAR-2
LV215
RoHS

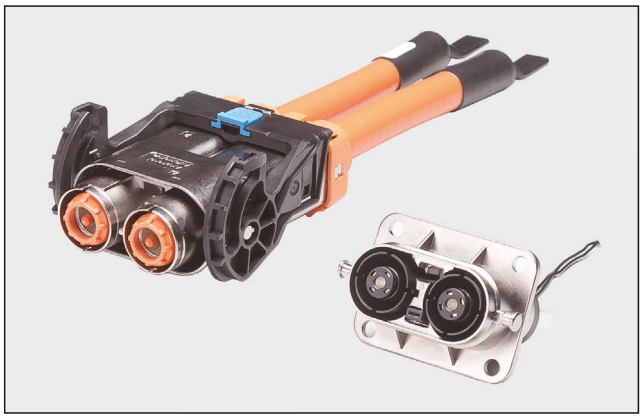

プラグ外形図

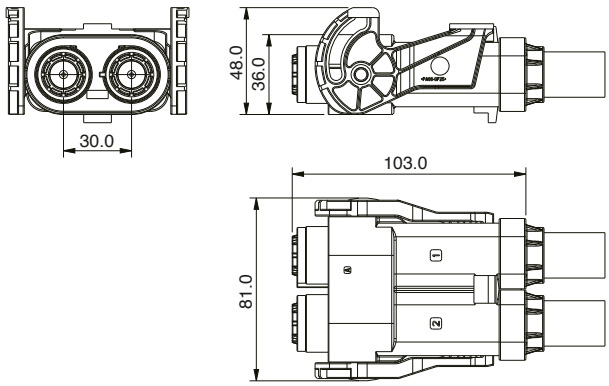

レセプタクル外形図

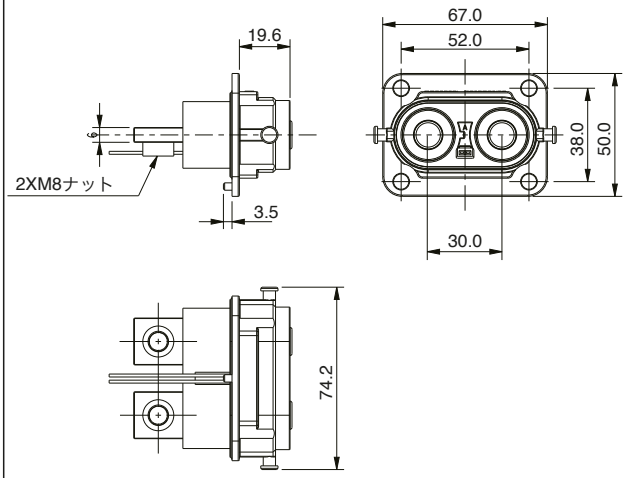

（上図はバスバー形状を示す）

性能：

引張強度：≤ 100N
使用温度範囲：−40℃ ～+140℃
定格電圧：1000V DC Max.
嵌合耐久性：50 回 Min.
定格電流：170A@85℃　35mm² (13.8 ～ 14.4mm)
250A@85℃　50mm² (15.2 ～ 15.8mm)
300A@85℃　70mm² (17.4 ～ 18.2mm)
塩水噴霧：96 時間
難燃性：94V-0

材質およびシールド特性：

ハウジング：アルミニウム合金
コンタクト：銅合金
EMI/RFI 保護：メタルシールド

HVMC シリーズ - HVMC2P12（90°）

EV/HEV 高電圧防水コネクタ、300A、1000V

単位：mm
すべての寸法は参考値です。

品番：

プラグ品番

- HVMC2P12FV■35 (35mm² ケーブル対応)
- HVMC2P12FV■50 (50mm² ケーブル対応)
- HVMC2P12FV■70 (70mm² ケーブル対応)

レセプタクル品番

- HVMC2P12MV■XX

■にて、キーコード（誤嵌合防止用）の 1/2/3/4 を選択してください。
XX は接続部の品番コードを指します。
詳細は弊社までお問合わせください。

ロック機構：

レバーロック
CPAロック機構 (半嵌合防止)

コンタクト仕様：

2x Ø 12 mm RADSOK コンタクト
適合電線サイズ：35 mm²、50 mm²、70 mm²
HVIL コンタクト付き

結線：

プラグ：圧着
レセプタクル：バスバー
＊他の接続方法をご希望の場合はご相談ください。

特長：

保護等級：IP67, IP6K9K、IPXXD (嵌合時)
IPXXB (非嵌合時)
HVIL (インターロック) 機構を内蔵
360°EMI シールド
キーコード（誤嵌合防止用）：1(A)/2(B)/3(C)/4(D)

適合規格：

USCAR-2
LV215
RoHS

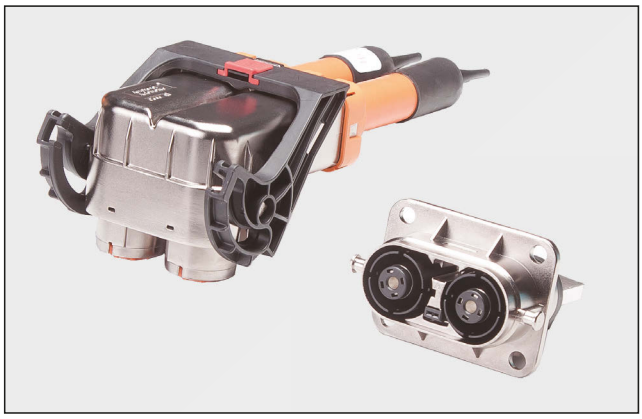

プラグ外形図

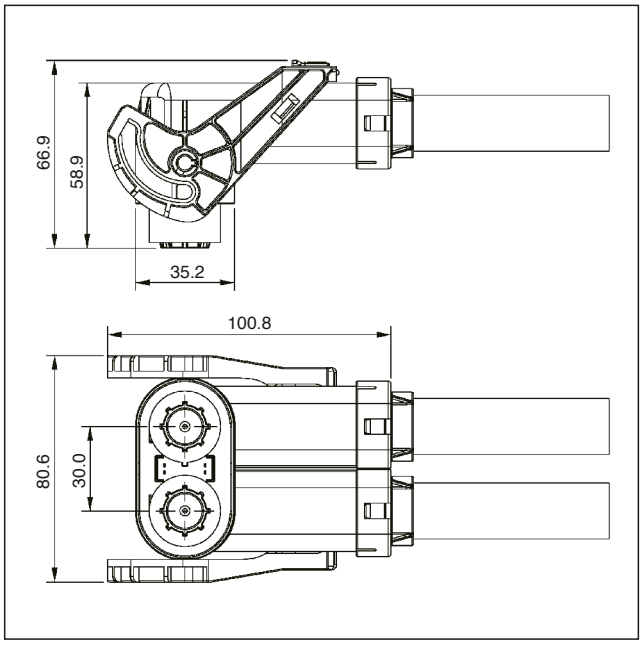

レセプタクル外形図

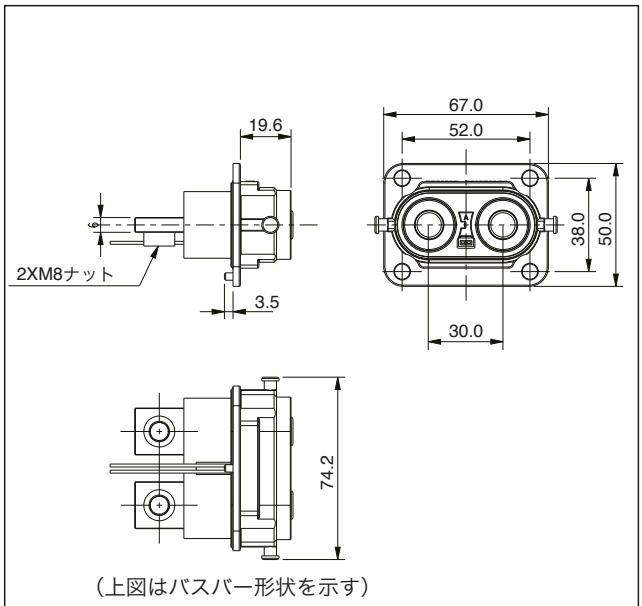

（上図はバスバー形状を示す）

性能：

引張強度：≤ 100N
使用温度範囲：−40ºC ～+140ºC
定格電圧：1000V DC Max.
嵌合耐久性：50 回 Min.
定格電流：170A@85°C　35mm² (13.8 ～ 14.4mm)
250A@85°C　50mm² (15.2 ～ 15.8mm)
300A@85°C　70mm² (17.4 ～ 18.2mm)
塩水噴霧：96 時間
難燃性：94V-0

材質およびシールド特性：

ハウジング：アルミニウム合金
コンタクト：銅合金
EMI/RFI 保護：メタルシールド

HVMC シリーズ - HVMC3P12（180°）

EV/HEV 高電圧防水コネクタ、300A、1000V

単位：mm
すべての寸法は参考値です。

品番：

プラグ品番

- HVMC3P12FS■35 (35mm² ケーブル対応)
- HVMC3P12FS■50 (50mm² ケーブル対応)
- HVMC3P12FS■70 (70mm² ケーブル対応)

レセプタクル品番

- HVMC3P12MV■XX

■にて、キーコード（誤嵌合防止用）の 1/2/3/4 を選択してください。
XX は接続部の品番コードを指します。
詳細は弊社までお問合わせください。

ロック機構：

レバーロック
CPAロック機構 (半嵌合防止)

コンタクト仕様：

3x Ø 12 mm RADSOK コンタクト
適合電線サイズ：35 mm²、50 mm²、70 mm²
HVIL コンタクト付き

結線：

プラグ：圧着
レセプタクル：バスバー
＊他の接続方法をご希望の場合はご相談ください。

特長：

保護等級：IP67, IP6K9K、IPXXD (嵌合時)
IPXXB (非嵌合時)
HVIL (インターロック) 機構を内蔵
360°EMI シールド
キーコード（誤嵌合防止用）：1(A)/2(B)/3(C)/4(D)

適合規格：

USCAR-2
LV215
RoHS

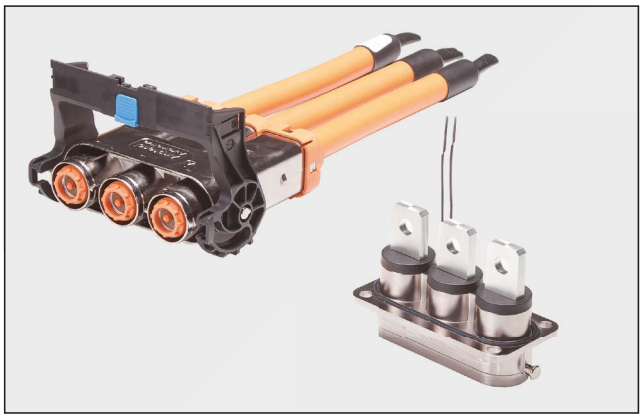

プラグ外形図

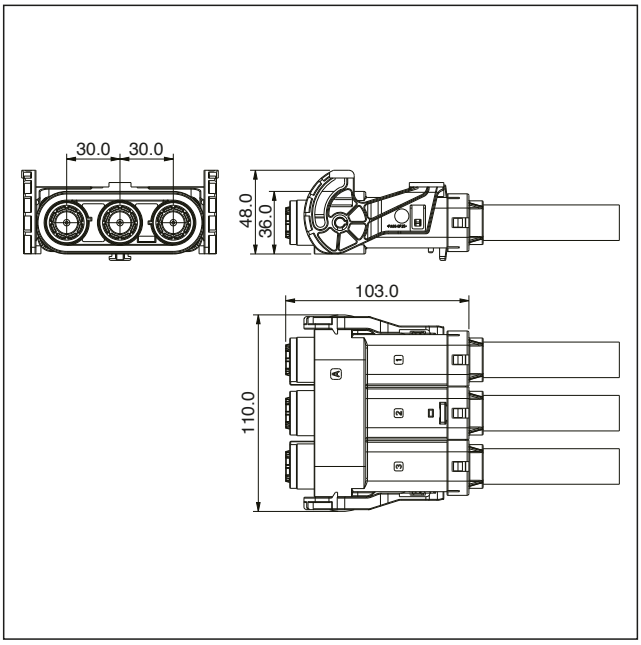

レセプタクル外形図

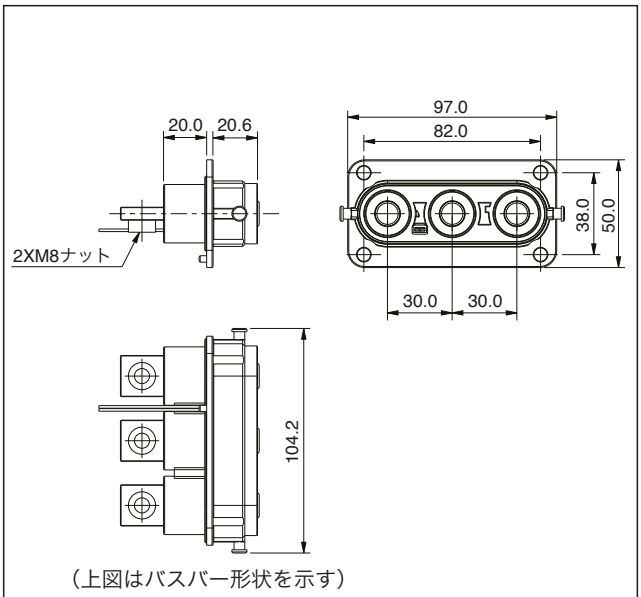

性能：

引張強度：≤ 100N
使用温度範囲：−40°C ～+140°C
定格電圧：1000V DC Max.
嵌合耐久性：50 回 Min.
定格電流：170A@85°C　35mm² (13.8 ～ 14.4mm)
250A@85°C　50mm² (15.2 ～ 15.8mm)
300A@85°C　70mm² (17.4 ～ 18.2mm)
塩水噴霧：96 時間
難燃性：94V-0

材質およびシールド特性：

ハウジング：アルミニウム合金
コンタクト：銅合金
EMI/RFI 保護：メタルシールド

HVMC シリーズ - HVMC3P12（90°）

EV/HEV 高電圧防水コネクタ、300A、1000V

単位：mm
すべての寸法は参考値です。

品番：

プラグ品番

- HVMC3P12FV■35 (35mm² ケーブル対応)
- HVMC3P12FV■50 (50mm² ケーブル対応)
- HVMC3P12FV■70 (70mm² ケーブル対応)

レセプタクル品番

- HVMC3P12MV■XX

■にて、キーコード（誤嵌合防止用）の 1/2/3/4 を選択してください。
XX は接続部の品番コードを指します。
詳細は弊社までお問合わせください。

ロック機構：

レバーロック
CPAロック機構 (半嵌合防止)

コンタクト仕様：

3x Ø 12 mm RADSOK コンタクト
適合電線サイズ：35 mm²、50 mm²、70 mm²
HVIL コンタクト付き

結線：

プラグ：圧着
レセプタクル：バスバー
＊他の接続方法をご希望の場合はご相談ください。

特長：

保護等級：IP67, IP6K9K、IPXXD (嵌合時)
IPXXB (非嵌合時)
HVIL (インターロック) 機構を内蔵
360°EMI シールド
キーコード（誤嵌合防止用）：1(A)/2(B)/3(C)/4(D)

適合規格：

USCAR-2
LV215
RoHS

性能：

引張強度：≤ 100N
使用温度範囲：−40°C ～+140°C
定格電圧：1000V DC Max.
嵌合耐久性：50 回 Min.
定格電流：170A@85°C　35mm² (13.8 ～ 14.4mm)
250A@85°C　50mm² (15.2 ～ 15.8mm)
300A@85°C　70mm² (17.4 ～ 18.2mm)
塩水噴霧：96 時間
難燃性：94V-0

材質およびシールド特性：

ハウジング：アルミニウム合金
コンタクト：銅合金
EMI/RFI 保護：メタルシールド

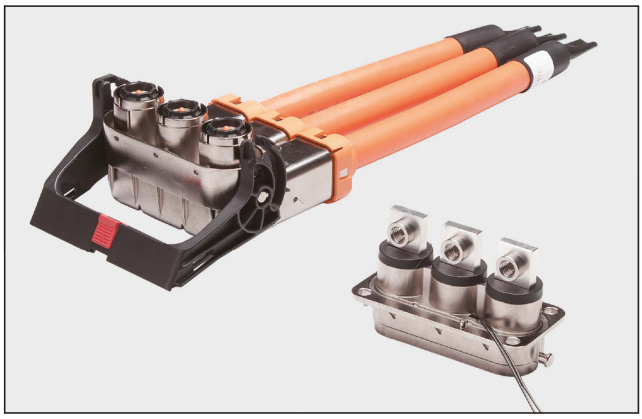

プラグ外形図

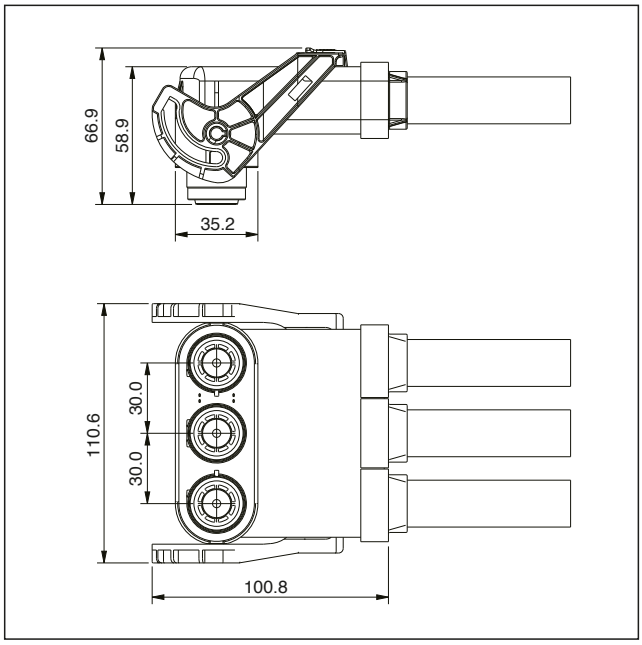

レセプタクル外形図

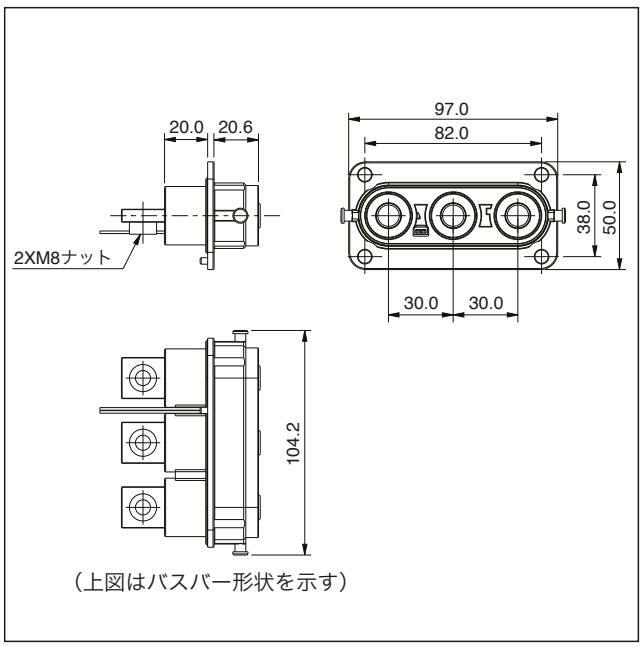

HVMC シリーズ - HVMC2P14（180°）

EV/HEV 高電圧防水コネクタ、450A、1000V

単位：mm
すべての寸法は参考値です。

品番：

プラグ品番

- HVMC2P14FS■70 (70mm² ケーブル対応)
- HVMC2P14FS■95 (95mm² ケーブル対応)
- HVMC2P14FS■12 (120mm² ケーブル対応)

レセプタクル品番

- HVMC2P14MV■XX

■にて、キーコード（誤嵌合防止用）の 1/2 を選択してください。
XX は接続部の品番コードを指します。
詳細は弊社までお問合わせください。

ロック機構：

レバーロック
ねじ止め２重ロック

コンタクト仕様：

2x Ø 14 mm RADSOK コンタクト
適合電線サイズ：70 mm²、95 mm²、120 mm²
HVIL コンタクト付き

結線：

プラグ：圧着
レセプタクル：バスバー
＊他の接続方法をご希望の場合はご相談ください。

特長：

保護等級：IP67, IP6K9K、IPXXD (嵌合時)
IPXXB (非嵌合時)
HVIL (インターロック) 機構を内蔵
360°EMI シールド
キーコード（誤嵌合防止用）：1(A)/2(B)

適合規格：

USCAR-2
LV215
RoHS

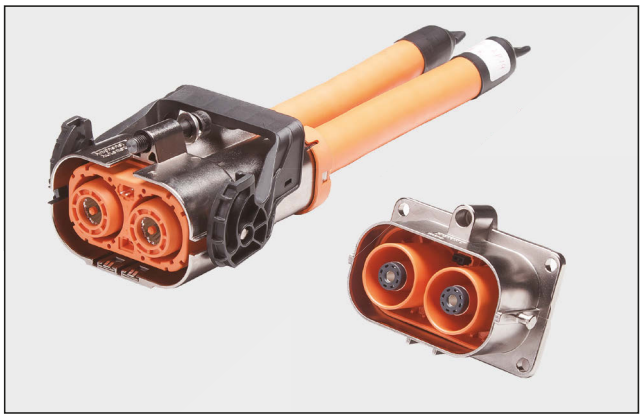

プラグ外形図

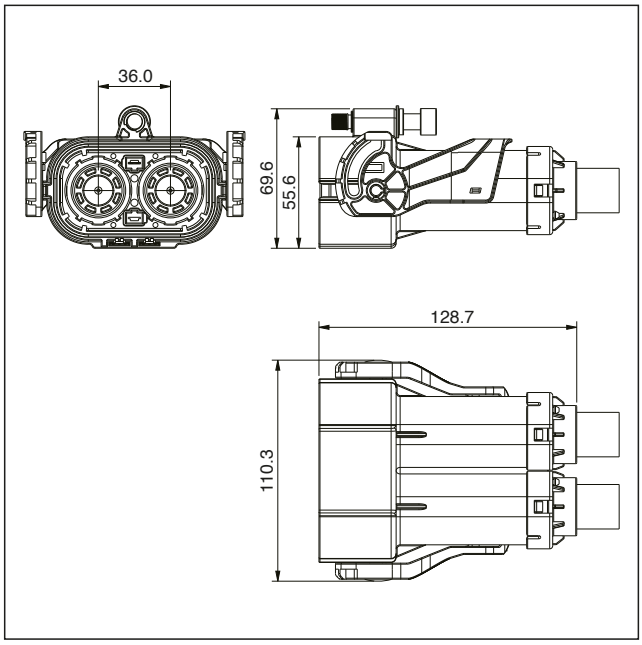

レセプタクル外形図

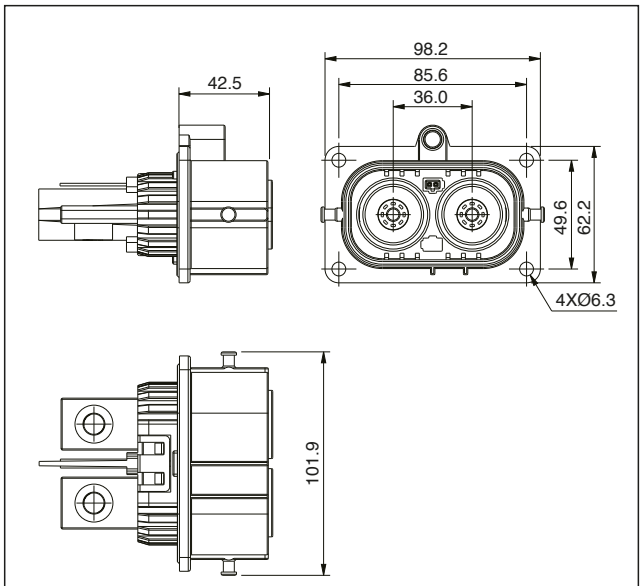

（上図はバスバー形状を示す）

性能：

引張強度：≤ 100N
使用温度範囲：−40°C ～+140°C
定格電圧：1000V DC Max.
嵌合耐久性：50 回 Min.
定格電流：350A@85°C　70mm² (17.4 ～ 18.2mm)
400A@85°C　95mm² (20.1 ～ 20.9mm)
450A@85°C　120mm² (22.2 ～ 23.0mm)
塩水噴霧：96 時間
難燃性：94V-0

材質およびシールド特性：

ハウジング：アルミニウム合金
コンタクト：銅合金
EMI/RFI 保護：メタルシールド

本カタログの記載内容は2020年6月現在のものです。

仕様等の記載事項は改良などのため予告なく変更することがあります。

掲載している製品の特性、及び仕様は参考値です。製品のご使用に際しては、最新の納入仕様書をご請求の上、ご確認ください。

Amphenol アンフェノール ジャパン株式会社

□ 本社・工場　〒520-3041 滋賀県栗東市出庭471-1　TEL 077-553-8503(代) FAX 077-551-2200

□ 横浜オフィス　〒222-0033 神奈川県横浜市港北区新横浜2-2-8　TEL 045-473-9219(代) FAX 045-473-9204

https://www.amphenol.co.jp/industrial

2006005-ITP